1

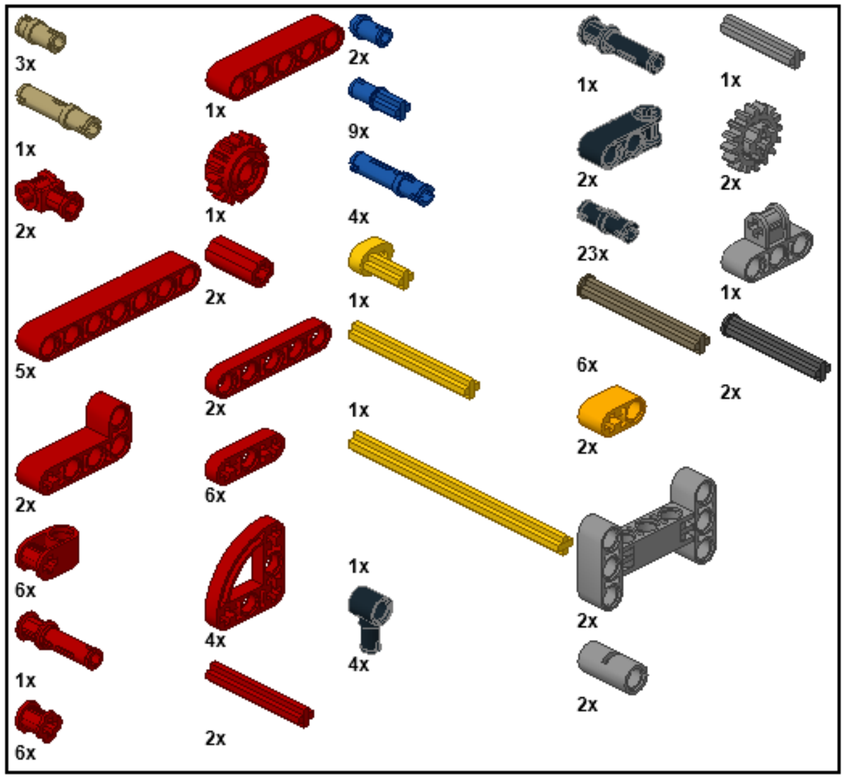
3x
1x
2x
5x
2x
6x
1x
6x
1x
2x
1x
9x
4x
1x
2x
1x
2x
6x
4x
2x
1x
4x
1x
23x
6x
2x
1x
2x
2x
2x

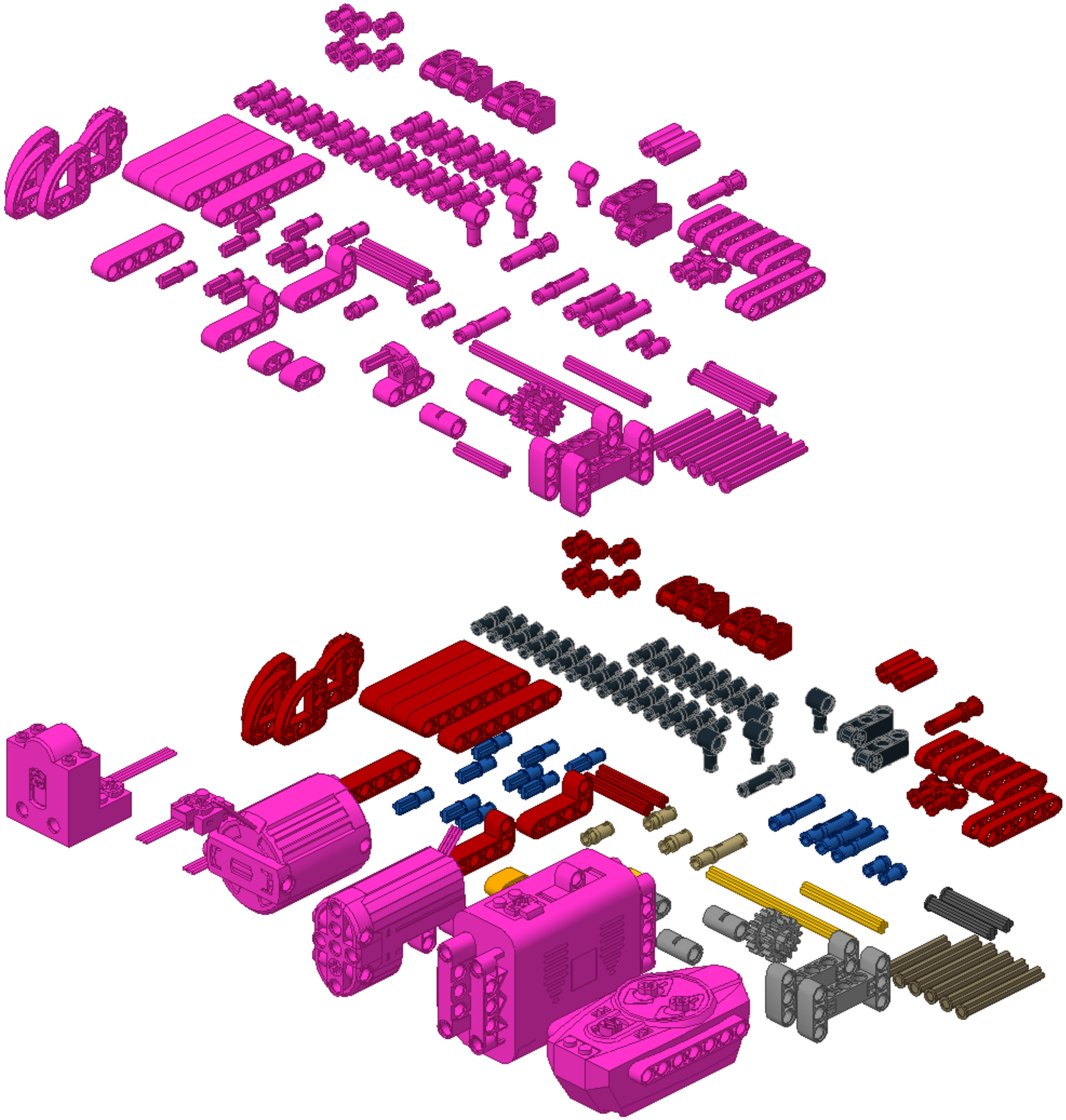

2

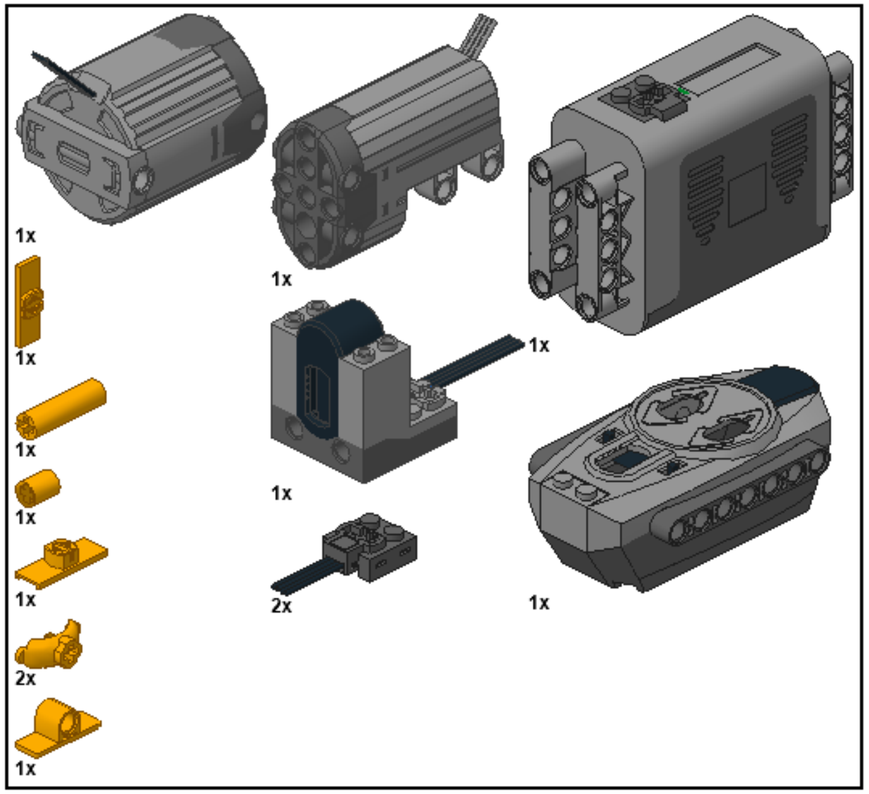
1x
1x
1x
1x
1x
1x
2x
1x
1x
1x
1x
2x
1x
1x
1x

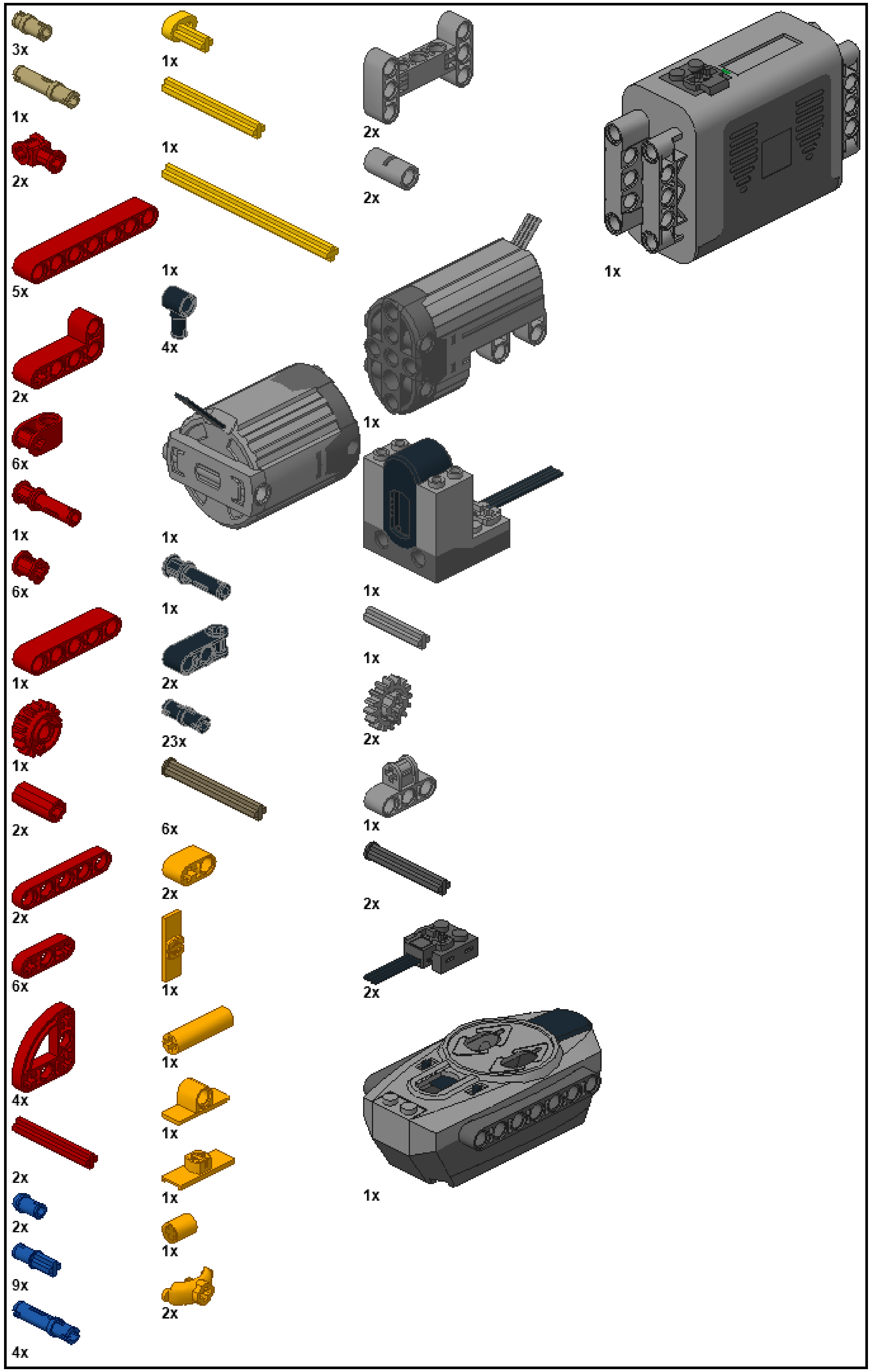
3x
1x
2x
5x
2x
6x
1x
6x
1x
1x
2x
2x
6x
4x
2x
2x
9x
4x
1x
1x
1x
4x
1x
1x
2x
23x
6x
2x
1x
1x
1x
1x
1x
2x
2x
2x
1x
1x
1x
2x
1x
2x
2x
1x
1x