1

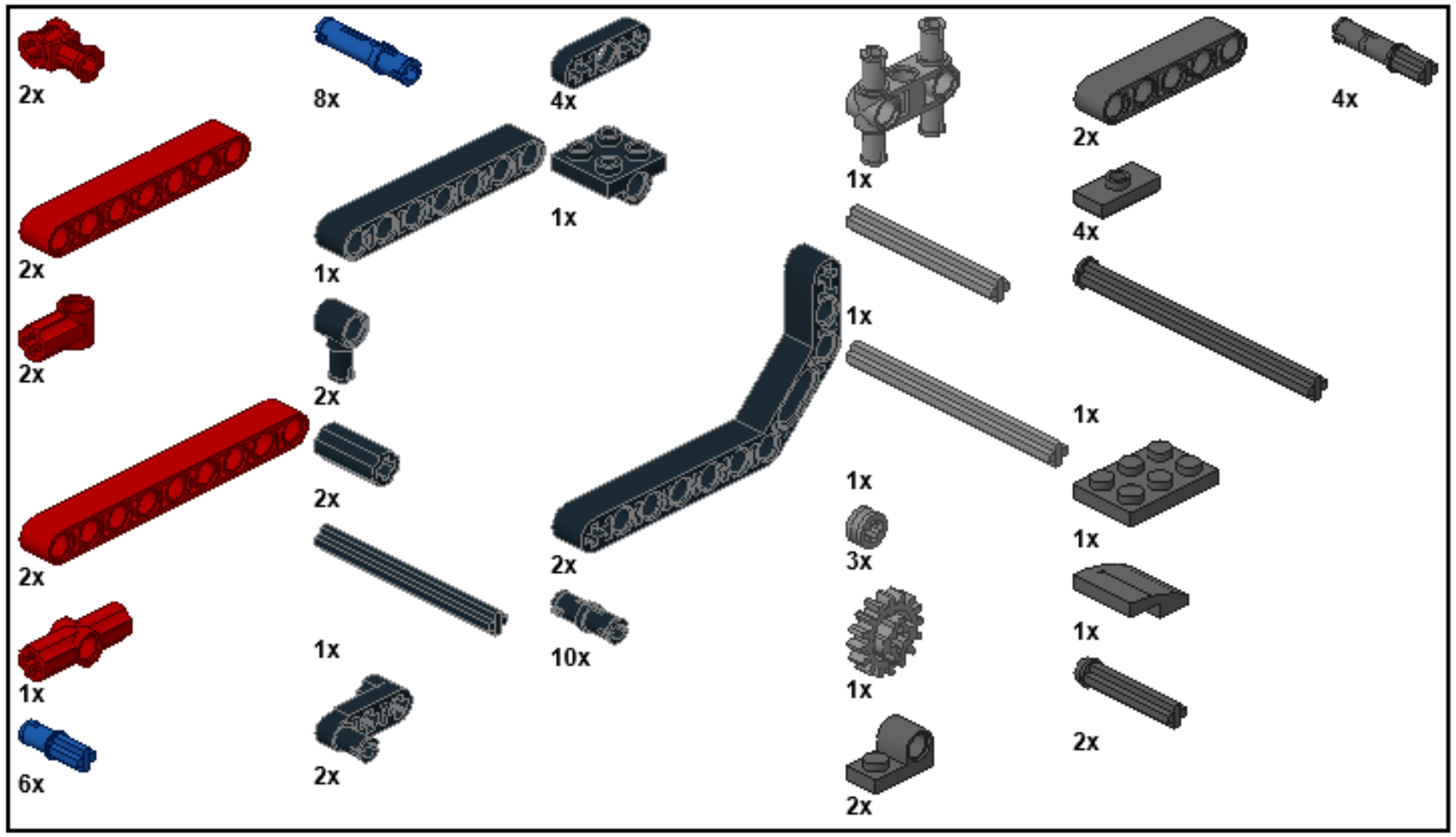
2x
8x
4x
1x
2x
4x
2x
1x
1x
4x
2x
1x
2x
1x
2x
1x
2x
1x
1x
3x
1x
2x
1x
10x
1x
1x
6x
2x
2x

2

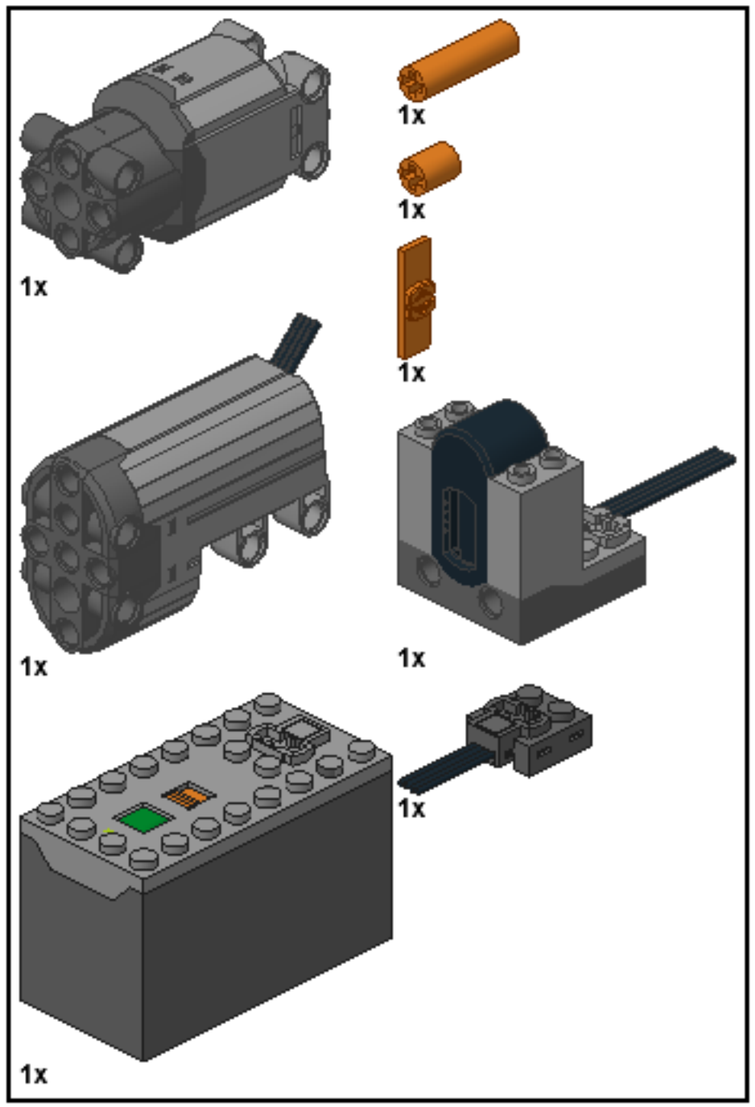
1x
1x
1x
1x
1x
1x
1x
1x

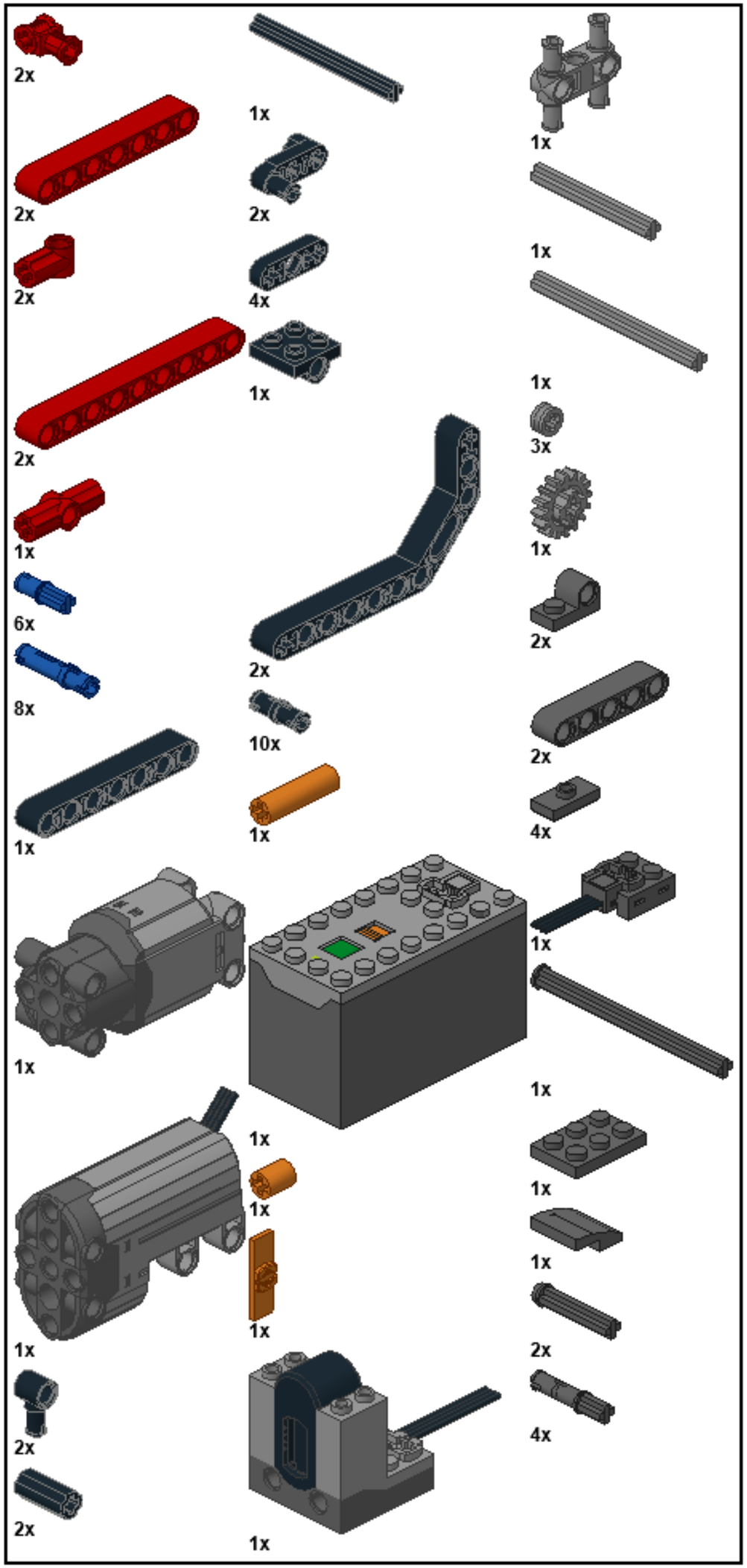
2x
1x
1x
2x
2x
2x
4x
2x
1x
1x
3x
1x
1x
6x
2x
8x
10x
2x
1x
1x
4x
1x
1x
1x
1x
1x
1x
1x
1x
2x
4x
2x
1x